H. AYUNTAMIENTO DE FRESNILLO, ZAC.
DIRECCION DE DESARROLLO SOCIAL.

OBRA: CONSTRUCCION DE BARDA PERIMETRAL.
EN SECUNADARIA TECNICA 63
UBICACION: PLATEROS
LOCALIDAD: FRESNILLO, ZAC.

CATALOGO DE CONCEPTOS.

Tipo	S	Clave	Descripción	Unidad	Cantidad
Capítu	**-**	**1.0.0**	**PAGO DE MANO DE OBRA CONSTRUCCION DE 150m. DE BARDA PERIMETRAL EN ESCUELA SECUNDARIA TÉCNICA 63 PLATEROS FRESNILLO ZACATECAS**		
Subca	**-**	**1.1.1**	**TRABAJOS PRELIMINARES.**		
Conce		MFOC-010426	DESMONTAJE DE CERCA MALLA CICLON HASTA 2.00 M. DE ALTURA; INCLUYE: POSTES, LARGUEROS, ALAMBRADO DE PUAS Y APILE DEL MATERIAL, CARGA Y RETIRO A 20.00 MTS. DE LONGITUD HORIZONTAL	ML	150.00
Subca	**-**	**1.1.2**	**TRAZO Y NIVELACION, EXCAVACIONES Y PLANTILLAS.**		
Conce		MFOC-010319	TRAZO Y NIVELACION DE TERRENO A MANO CON HILO Y NIVEL DE MANGUERA, PARA DESPLANTE DE ESTRUCTURA, INCLUYE. MATERIALES, MANO DE OBRA Y HERRAMIENTA.	M2	150.00
Conce		MFOC-020112	EXCAVACION A MANO EN CEPA, INCLUYE AFINE DE TALUDES Y FONDO, TRASPALEOS A 4.00 MTS., MANO DE OBRA Y HERRAMIENTA, MATERIAL SECO, TIPO "B", PROFUNDIDAD DE 0.00 A 2.00 M.	M3	63.00
Conce		MFOC-020201	PLANTILLA DE CONCRETO HECHO EN OBRA RESISTENCIA NORMAL AGREGADO MAXIMO 3/4", F'C=100 KG/CM2 DE 5 CM. DE ESPESOR, INCLUYE: MATERIALES, MANO DE OBRA, APISONADO, ACARREOS DE MATERIALES A 20.00 MTS. DE DISTANCIA HORIZONTAL.	M2	90.00
Conce		MFOC-020706	RELLENO COMPACTADO CON PISON DE MANO METALICO, EN CEPAS DE 20 CM. UTILIZANDO MATERIAL PRODUCTO DE LA OBRA	M3	17.00
Subca	**-**	**1.1.3**	**CIMIENTOS, ANCLAJES, CADENAS.**		
Conce		MFOC-020309	CIMIENTOS DE MAMPOSTERIA DE PIEDRA DE LA REGION ASENTADA CON MORTERO CEMENTO-ARENA 1:5, INCLUYE MATERIALES, MANO DE OBRA, HERRAMIENTA, ACARREOS DE MATERIALES A 20.00 MTS. DE DISTANCIA HORIZONTAL Y DESPERDICIOS.	M3	34.00
Conce		MFOC-020802	ANCLAJE DE CASTILLO EN CIMENTACION DE MAMPOSTERIA DE CONCRETO F´C=150 KG/CM2, AG. MAX. 3/4", REFORZADO CON 4 VARILLAS DEL No. 3 Y ESTRIBOS No. 2 A CADA 20 CM., INCLUYE ARMADO COLADO, DESPERDICIOS, ACARREO DE MATERIALES A 20.00 MTS. DE DISTANCIA HORIZONTAL Y MANO DE OBRA. (SECCION 30 X30 X30 CM)	PZA	63.00

AUTORIZO:

LIC. CESAR BONILLA BADILLO
DIRECTOR DESARROLLO SOCIAL

ELABORO:

ING. ALEJANDRO CARRERA AGUILAR.
AREA TECNICA.

OBRA: CONSTRUCCION DE BARDA PERIMETRAL.
EN SECUNADARIA TECNICA 63
UBICACION: PLATEROS
LOCALIDAD: FRESNILLO, ZAC.

CATALOGO DE CONCEPTOS.

Tipo	S	Clave	Descripción	Unidad	Cantidad
Conce		MFOC-020608	DALA O CADENA DE DESPLANTE, INCLUYE CIMBRA Y DESCIMBRA SECCION=15 X 30 CM, CONCRETO F'C=150 KG/CM2-3/4", REFORZADA CON 4 VARILLAS R.N. DE 3/8" ESTRIBOS DE 1/4" A/C 30 CM, INCLUYE. MATERIALES, MANO DE OBRA, DESPERDICIOS, ACARREOS DE MATERIALES A 20.00 MTS. DE DISTANCIA HORIZONTAL.	ML	150.00
Subca	**-**	**1.1.4**	**MUROS, CASTILLOS Y CERRAMIENTOS.**		
Conce		MFOC-050206	MURO ACABADO APARENTE DE TABICON DE CONCRETO PESADO (SOLIDO) DE 10 X14 X 28 CM, EN 14 CM DE ESPESOR, ASENTADO CON MORTERO CEMENTO-ARENA 1:5; ACABADO APARENTE DOS CARAS, HASTA UNA ALTURA DE 6.00 MTS. INCLUYE: MATERIALES, MANO DE OBRA, ANDAMIOS, DESPERDICIOS, ACARREOS DE MATERIALES A 20.00 MTS. DE DISTANCIA HORIZONTAL.	M2	294.00
Conce		MFOC-051011	CASTILLO DE CONCRETO SECCION= 15 X 20 CM, CONCRETO F'C=150 KG/CM2-3/4", REFORZADO CON 4 VARILLAS R.N. DE 3/8" ESTRIBOS DE 1/4" A/C 20 CM, INCLUYE: CIMBRA, MATERIALES, MANO DE OBRA, ANDAMIOS, DESPERDICIOS, ACARREOS DE MATERIALES A 20.00 MTS. DE LONGITUD HORIZONTAL.	ML	189.00
Conce		MFOC-050912	DALA DE LIGA (CERRAMIENTO), INCLUYE CIMBRA Y DESCIMBRA SECCION= 15 X 20 CM, CONCRETO F'C=200 KG/CM2-3/4", REFORZADA CON 4 VARILLAS R.N. DE 3/8" ESTRIBOS DE 1/4" A/C 20 CM, INCLUYE: MATERIALES, MANO DE OBRA, ANDAMIOS, DESPERDICIOS, ACARREOS DE MATERIALES A 20.00 MTS. DE LONGITUD HORIZONTAL.	ML	150.00
Conce		MFOC-250301	COLOCACION DE PLACA DE 0.40 X 0.6(MTS., GRABADO EN CANTERA SOBRE RELIEVE INCLUYE: FIJACION, MANO DE OBRA, HERRAMIENTA, DESPERDICIOS Y TODO LO NECESARIO PARA SU EJECUCION.	pza	1.00

AUTORIZO:

LIC. CESAR BONILLA BADILLO
DIRECTOR DESARROLLO SOCIAL

ELABORO:

ING. ALEJANDRO CARRERA AGUILAR.
AREA TECNICA.

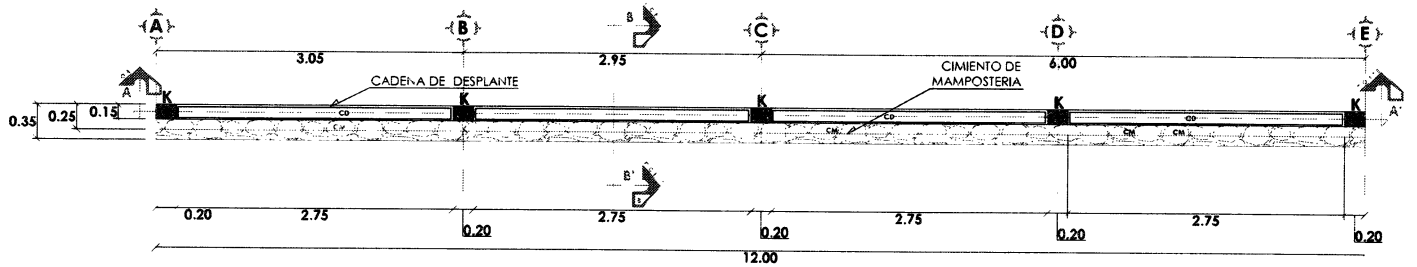

PLANTA ARQUITECTONICA
MURO PERIMETRAL TRAMO DE 12 MTS.

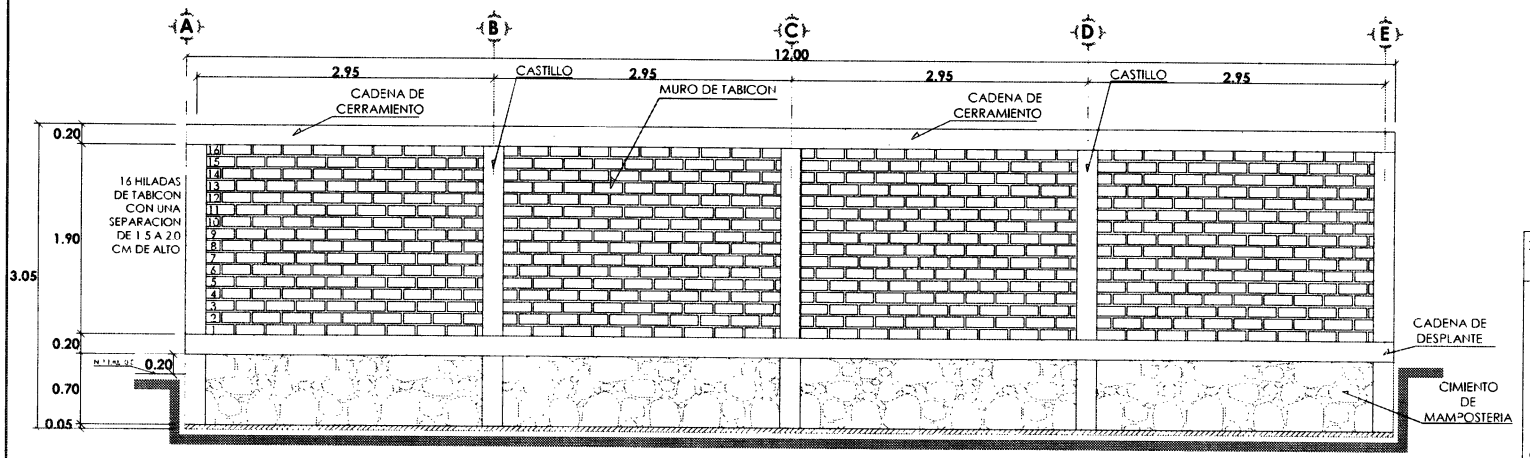

CORTE A-A'
MURO PERIMETRAL TRAMO DE 12 MTS.

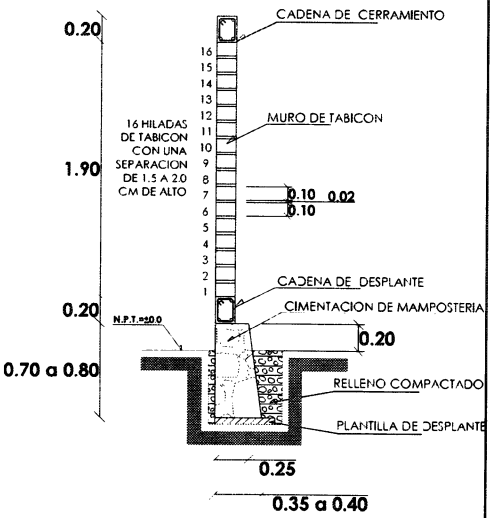

CORTE B-B'
SIN ESCALA

ESPECIFICACIONES GENERALES

CIMENTACIÓN:

* PLANTILLA DE DESPLANTE A BASE DE CONCRETO SIMPLE DE 6 CM. DE ESPESOR. F'c=100 KG/CM2.
* LA CIMENTACIÓN SERA A BASE DE PIEDRA BRAZA DE LA REGIÓN, ASENTADA CON MORTERO PREFABRICADO - ARENA PROP. 1:5.

ESTRUCTURAS DE CONCRETO:

* CASTILLOS Y CADENAS A BASE DE CONCRETO F'c=150KG/CM2. ARMADO CON ACERO DE No 3 (3/8"). Fy=4200KG/CM2. ESTRIBOS DE No. 2 (1/4") Fy=2500KG/CM2 A CADA 20 CM. (SECCIÓN INDICADA EN PLANO)
* LAS CADENAS DE DESPLANTE Y CERRAMIENTO DEBERÁ CONSIDERARSE LA NIVELACIÓN Y LOS CASTILLO DEBERÁN IR A PLOMO.
* EN EL ARMADO DE LAS CADENAS LOS TRASLAPES SERÁN DE 30 CM.
* EL TAMAÑO MÁXIMO DEL AGREGADO GRUESO SERÁ DE 3/4" Y EN EL AGREGADO FINO TOMAR EN CUENTA QUE NO TENGA ARCILLAS Y MATERIAL VEGETAL.
* LA CIMBRA UTILIZADA DEBERÁ SER CURADA ANTES DE SU USO.
* TODOS LOS ELEMENTOS DE CONCRETO DEBERÁN SER CURADOS DESPUÉS DEL COLADO.

ALBAÑILERÍA:

*LOS MUROS DEBERÁN SER DE TABICÓN DE CONCRETO SÓLIDO DE 10 X 12 X 28 CM. JUNTEADOS CON MORTERO PREFABRICADO-ARENA PROP. 1:5.
*EN LOS MUROS DEBERÁ CONSIDERARSE EL PLOMEO.
*LA SEPARACIÓN ENTRE UN TRAMO Y OTRO ES A CADA 12 MTS. Y ESTA SEPARACIÓN SERA DE 2.5 CM (1").

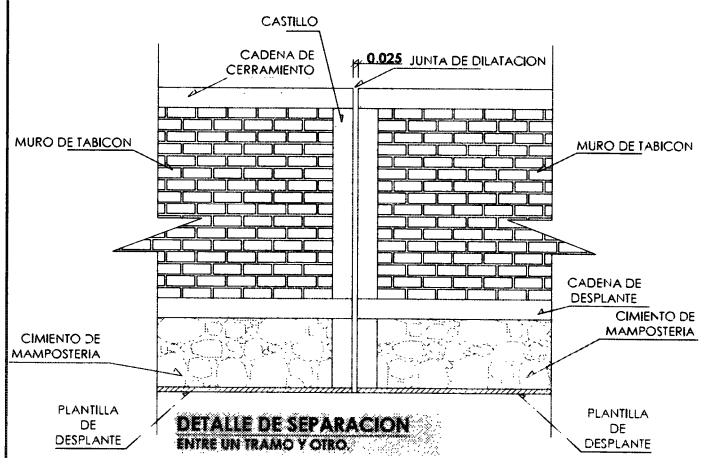

DETALLE DE SEPARACION
ENTRE UN TRAMO Y OTRO.

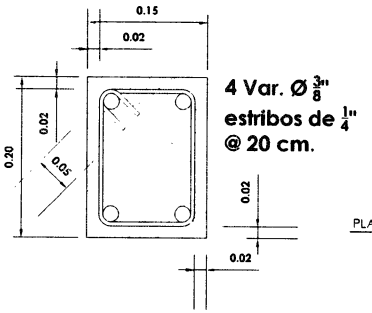

CADENAS Y CASTILLOS
SIN ESCALA

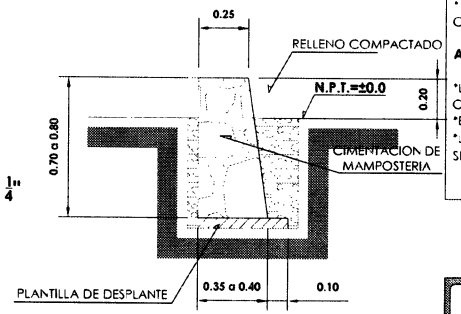

CIMENTACIÓN
SIN ESCALA

PROYECTO	**MURO PERIMETRAL** SEC. TÉCNICA 63	PLANO No. 1
DIBUJO	PLANTA, DETALLES Y CORTES	
REVISO		
FECHA: MARZO DE 2018	COTAS: TRAMOS DE 12 MTS. / ACOTACIÓN: METROS	ESCALA: 1 : 75