OBRA: CONSTRUCCIÓN DE PAVIMENTO CON CONCRETO HIDRAULICO,
EN CALLE FRAY SERVANDO EN COLONIA BARRIO ALTO, FRESNILLO, ZACATECAS.
UBICACIÓN: CALLE FRAY SERVANDO, COLONIA BARRIO ALTO.
LOCALIDAD: FRESNILLO, ZACATECAS. HOJA: 1

Presupuesto

Clave	Descripción	Unidad	Cantidad
	CONSTRUCCIÓN DE PAVIMENTO CON CONCRETO HIDRÁULICO, EN CALLE FRAY SERVANDO, EN COLONIA BARRIO ALTO, FRESNILLO, ZACATECAS.		
	PRELIMINARES		
MFOC-020105	CORTE CON SIERRA EN PAVIMENTO DE CONCRETO (10.0 CM. DE PROFUNDIDAD)	ML	40.00
MFOC-020104	CORTE CON SIERRA EN BANQUETA DE CONCRETO (5.0 CM. DE PROFUNDIDAD)	ML	4.02
MFOC-010196	DEMOLICION CON MAQUINARIA DE PAVIMENTO ASFALTICO DE 5.00 CM DE ESPESOR	M3	114.75
MFOC-010301	TRAZO Y NIVELACION DE TERRENO PARA DESPLANTE DE ESTRUCTURA, INCLUYE. MATERIALES, MANO DE OBRA, EQUIPO Y TODO LO NECESARIO PARA SU EJECUCION.	M2	2,264.97
MFOC-010217	ACARREO DE ESCOMBRO PRODUCTO DE DEMOLICIONES Y/O EXCAVACIONES EN CAMION DE VOLTEO FUERA DE OBRA A UNA DISTANCIA DE 10 KM. INCLUYE CARGA MANO, EQUIPO Y HERRAMIENTA	M3	160.08
	TERRACERIAS		
MFOC-021206	EXCAVACIÓN EN CORTE DESPERDICIANDO EL PRODUCTO DE 25.00 CM. DE ESPESOR EN ÁREA DE PAVIMENTO. INCLUYE: MATERIALES, MANO DE OBRA, HERRAMIENTA, EQUIPO DE TRABAJO Y SEGURIDAD. CONSIDERAR TAMBIÉN: ACARREO DE MATERIALES A 20.00 MTS. DE LONGITUD HORIZONTAL.	M3	792.75
MFOC-010217	ACARREO DE ESCOMBRO PRODUCTO DE DEMOLICIONES Y/O EXCAVACIONES EN CAMION DE VOLTEO FUERA DE OBRA A UNA DISTANCIA DE 10 KM. INCLUYE CARGA MANO, EQUIPO Y HERRAMIENTA	M3	1,030.58
MFOC-020732	COMPACTACIÓN DE FONDO DE EXCAVACIÓN COMPACTADO AL 95% DE SU PVSM CON EQUIPO MECÁNICO (AFINE Y COMPACTACIÓN DEL TERRENO NATURAL), INCLUYE: ESCARIFICADO, EXTENDIDO DE MATERIAL, INCORPORACIÓN DE AGUA, HOMOGENIZADO Y COMPACTADO INCLUYE: EQUIPO, MANO DE OBRA Y HERRAMIENTA MENOR.	M2	2,265.00
MFOC-020720	BASE HIDRAULICA 100% MATERIAL DE BANCO, COMPACTADA AL 95% DE SU P.V.S.M. CON MEDIOS MECANICOS; INCLUYE: LA HUMEDAD NECESARIA, MANO DE OBRA, EQUIPO, COMPACTADA AL 95% DE SU P.V.S.M. CON MEDIOS MECANICOS P.U.O.T., DE ACUERDO A ESPECIFICACIONES, EN AREA DE ARROYO DE CIRCULACIÓN.	M3	453.00
MFOC-060822	PRUEBAS DE LABORATORIO Y CONTROL DE CALIDAD	PBA	5.00

DIRECCIÓN DE DESARROLLO URBANO
Y OBRAS PUBLICAS

ING SERGIO OCTAVIO ARAIZA ESPARZA

COSTOS Y PRESUPUESTOS

ING NOEL VASQUEZ ZAMORA

OBRA: CONSTRUCCIÓN DE PAVIMENTO CON CONCRETO HIDRAULICO,
EN CALLE FRAY SERVANDO EN COLONIA BARRIO ALTO, FRESNILLO, ZACATECAS.
UBICACIÓN: CALLE FRAY SERVANDO, COLONIA BARRIO ALTO.
LOCALIDAD: FRESNILLO, ZACATECAS.

Presupuesto

Clave	Descripción	Unidad	Cantidad
	PARA BASE HIDRAULICA QUE CUMPLA CON LA ESPECIFICACIONES DE LA N-CMT-4-02-002/11 (CALIDAD)		
MFOC-060823	PRUEBAS DE LABORATORIO Y CONTROL DE CALIDAD PARA BASE HIDRAULICA QUE CUMPLA CON LA ESPECIFICACIONES DE LA N-CMT-4-02-002/11 (COMPACTACIÓN)	PBA	8.00
	PAVIMENTO DE CONCRETO HIDRAULICO		
MFOC-060428	CONSTRUCCIÓN DE PAVIMENTO HIDRAULICO A BASE DE CONCRETO PREMEZCLADO MR = 40 KG/CM2, T.M.A. 38 MM, REVENIMIENTO DE 10 2 CM, ACABADO ESTAMPADO CON PATRÓN S.M.A., DE 15.00 CMS DE ESPESOR; INCLUYE: JUNTA DE CONSTRUCCIÓN (FINAL DE DIA) CON VARILLA LISA #5 @ 60 CM. L= 60 CM, SEGÚN PROYECTO, MATERIALES, MANO DE OBRA, MAQUINARIA, HERRAMIENTA, EQUIPO DE TRABAJO Y SEGURIDAD Y TODO LO NECESARIO PARA SU CORRECTA EJECUCIÓN, CONSIDERAR TAMBIÉN: PREPARACIÓN DE LA SUPERFICIE, CIMBRADO METALICO Y MADERA EN CURVAS, DESCIMBRADO, COLADO Y TENDIDO CON REGLA VIBRATORIA, VIBRADO DE INMERSIÓN, NIVELACIÓN, MUESTRAS, DESMOLDANTE, ESTAMPADO, LIMPIEZA, LAVADO, SELLADOR, ENDURECEDOR, DESPERDICIOS, ACARREOS A PRIMERA ESTACIÓN DE HASTA 20.00 MTS. DE DISTANCIA HORIZONTAL, CURADO CON MEMBRANA APLICADA SEGUN FICHA TÉCNICA DE FABRICANTE	M2	2,265.00
MFOC-060801	PRUEBAS DE LABORATORIO Y CONTROL DE CALIDAD PARA PAVIMENTO DE CONCRETO HIDRÁULICO MR, DOSIFICACIÓN SEGÚN NORMA. . INCLUYE: MATERIALES, MANO DE OBRA, MAQUINARIA, HERRAMIENTA, EQUIPO DE TRABAJO Y SEGURIDAD Y TODO LO NECESARIO PARA SU CORRECTA EJECUCIÓN .NOTA: NORMAS NMX-C-191-ONNCCE-2004. Y M-MMP-2-02-055/06	PBA.	15.00
MFOC-020191	CORTE CON SIERRA EN PAVIMENTO DE CONCRETO DE 3 MM DE ESPESOR Y 5.00 CM. DE PROFUNDIDAD, CON MAQUINA CORTADORA DE 14" PARA CONCRETO; INCLUYE: MANO DE OBRA, MAQUINARIA, HERRAMIENTA, EQUIPO DE TRABAJO Y SEGURIDAD Y TODO LO NECESARIO PARA SU CORRECTA EJECUCIÓN	ML	1,517.14
MFOC-060526	SUMINISTRO Y COLOCACIÓN DE CALAFATEO EN JUNTAS DE CONSTRUCCION A BASE DE APLICACION DE ELEMENTOS DE SOPORTE BACKER ROD, (COLA DE RATA DE 1/4") Y UN SELLADOR AUTONIVELANTE, EN EL PRIMER CORTE EN VERDE A 1/3 DEL ESPESOR DEL PAVIMENTO Y SEGUNDO CORTE PARA AMPLIAR A 6 MM X 1" DE PROFUNDIDAD, LIMPIEZA DE LA RANURA A PRESION Y APLICACION DE LOS PRODUCTOS.	ML	1,517.14

DIRECCIÓN DE DESARROLLO URBANO
Y OBRAS PUBLICAS

ING SERGIO OCTAVIO ARAIZA ESPARZA

COSTOS Y PRESUPUESTOS

ING NOEL VASQUEZ ZAMORA

H. AYUNTAMIENTO DE FRESNILLO ZACATECAS.
DIRECCIÓN DE DESARROLLO URBANO Y
OBRAS PÚBLICAS

OBRA: CONSTRUCCIÓN DE PAVIMENTO CON CONCRETO HIDRAULICO,
EN CALLE FRAY SERVANDO EN COLONIA BARRIO ALTO, FRESNILLO, ZACATECAS.
UBICACIÓN: CALLE FRAY SERVANDO, COLONIA BARRIO ALTO.
LOCALIDAD: FRESNILLO, ZACATECAS.

Presupuesto

Clave	Descripción	Unidad	Cantidad
	LIMPIEZA		
MFOC-010307	LIMPIEZA GRUESA AL FINAL DE OBRA PARA ENTREGAR, INCLUYE MATERIALES, MANO DE OBRA, EQUIPO Y HERRAMIENTA.	M2	2,264.96

DIRECCIÓN DE DESARROLLO URBANO
Y OBRAS PUBLICAS

ING SERGIO OCTAVIO ARAIZA ESPARZA

COSTOS Y PRESUPUESTOS

ING NOEL VASQUEZ ZAMORA

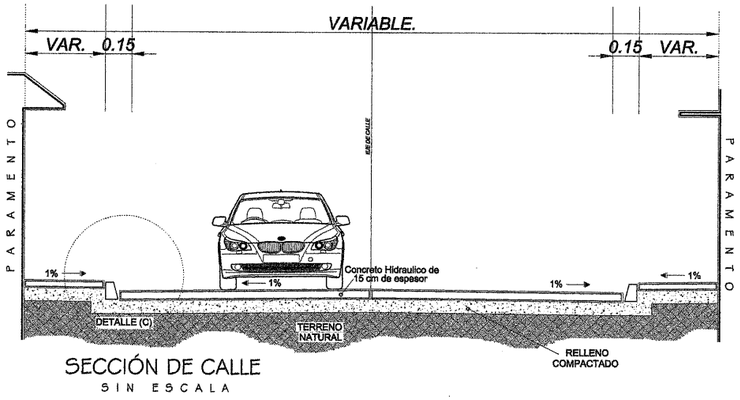

SECCIÓN DE CALLE
SIN ESCALA

DETALLE TOPE

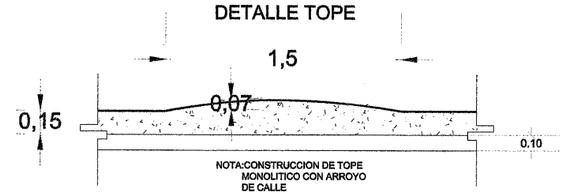

DETALLE BANQUETA Y GUARNICION

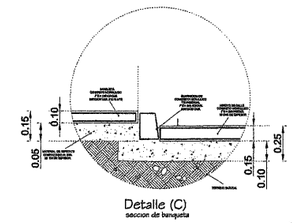

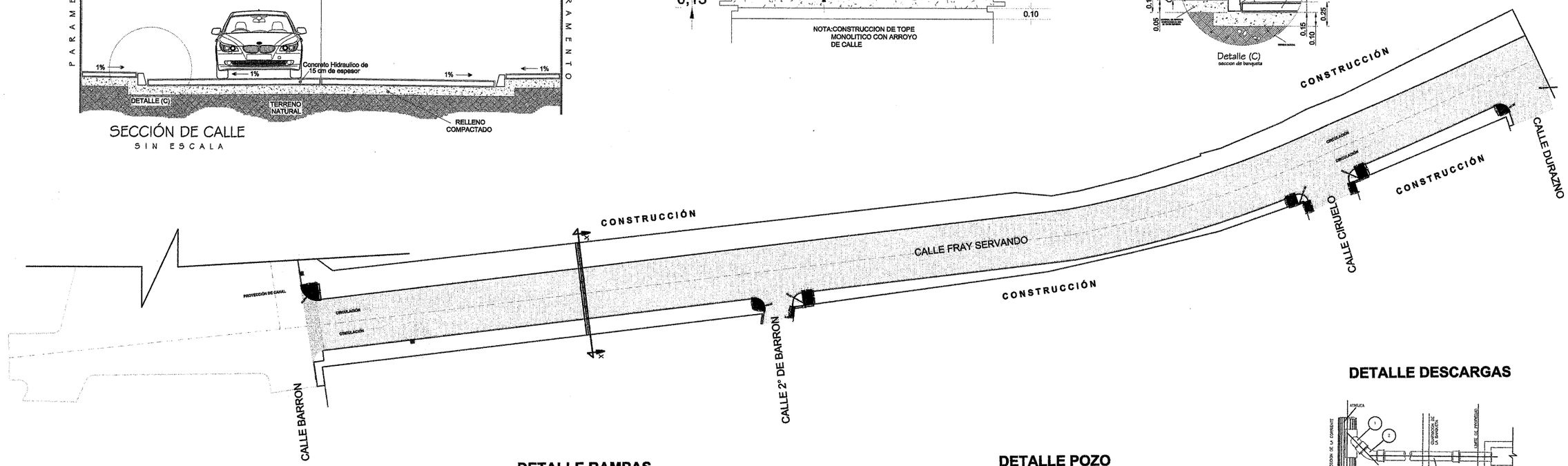

DETALLE RAMPAS

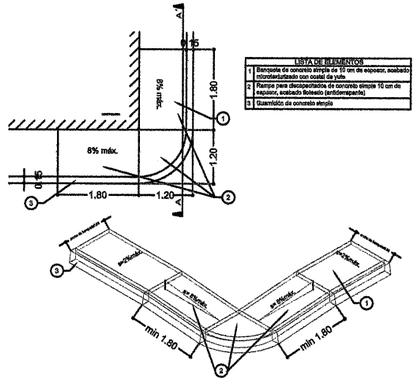

LISTA DE ELEMENTOS	
1	Banqueta de concreto simple de 10 cm de espesor, acabado microdartadado con costal de yute
2	Rampa para discapacitados de concreto simple 10 cm de espesor, acabado Boleado (antideslizante)
3	Guarnición de concreto simple

DETALLE POZO

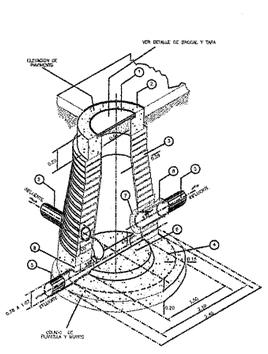
VER DETALLE DE BROCAL Y TAPA
ELEVACIÓN DE RASANTE
1.20
0.20
0.20
0